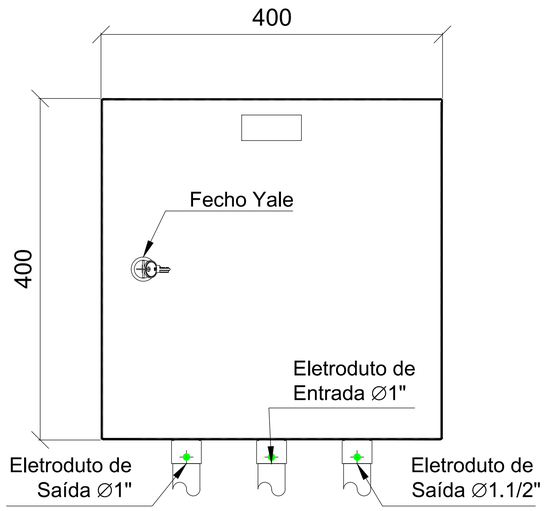

Vista Frontal

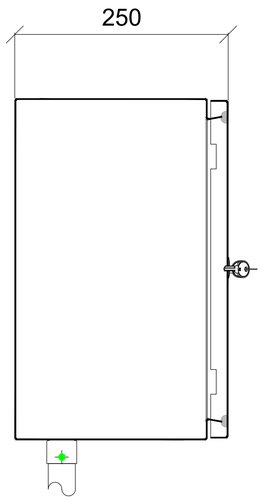

Vista Lateral

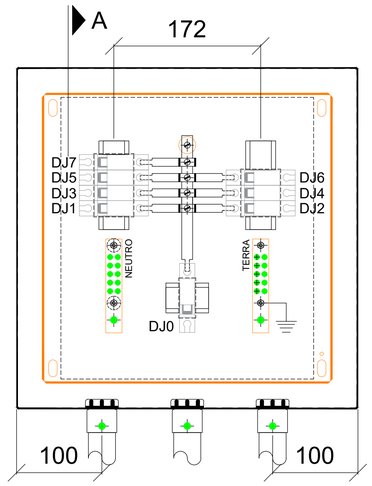

Vista Interna
c/ Proteção de Policarbonato
Montagem

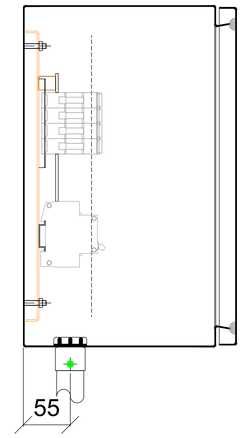

Corte A-A
Montagem

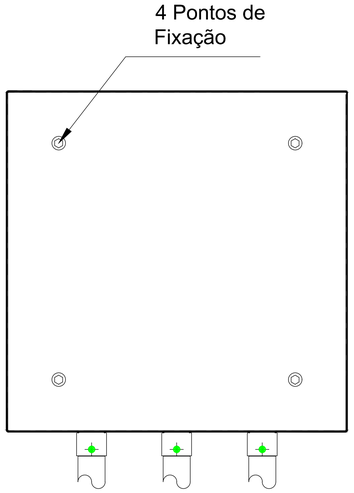

Vista Frontal
Fixação

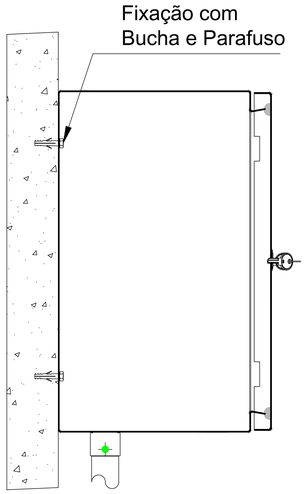

Vista Lateral
Fixação

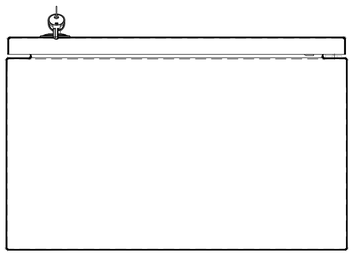

Vista Superior

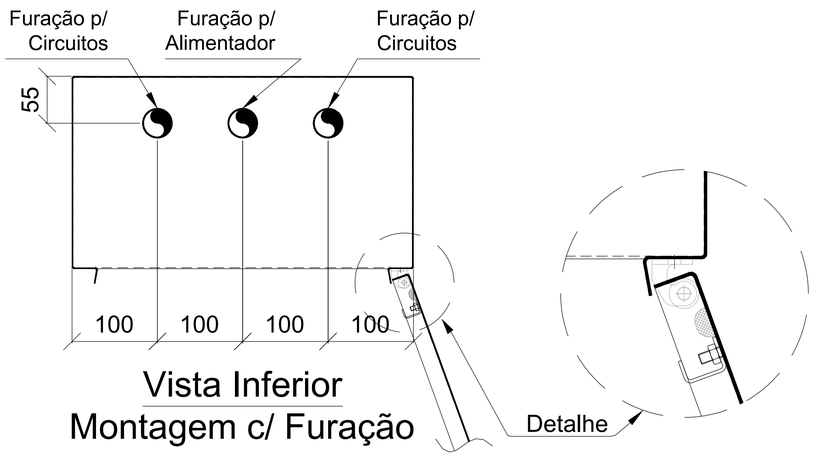

Vista Inferior
Montagem c/ Furação

DOCUMENTOS DE REFERÊNCIA

1 - RL-4400.12-6903-940-R1N-001 - RELATÓRIO DE VISITA TÉCNICA
2 - PLANO DE PROJETO JIRA TPP-995 - REV.C
3 - DE-4400.12-6903-946-R1N-001 - DIAGRAMA UNIFILAR - MEDIDORES DE VAZÃO TERMINAL 1
4 - DE-4400.12-6903-700-R1N-001 - PLANTA DE DISTRIBUIÇÃO DE FORÇA E ATERRAMENTO - MEDIDORES DE VAZÃO TERMINAL 1
5 - FD-4400.12-6903-741-R1N-001 - FOLHA DE DADOS – PAINEL 4400.12-PN-102

DOCUMENTOS COMPLEMENTARES

1 - MC-4400.12-6903-712-R1N-001 - MEMÓRIA DE CÁLCULO DOS CONDUTORES
2 - LI-4400.12-6903-700-R1N-001 - LISTA DE CARGAS - ELÉTRICA
3 - LI-4400.12-6903-700-R1N-002 - LISTA DE MATERIAIS - ELÉTRICA

NOTAS GERAIS

1 - COTAS E DIMENSÕES EM MILÍMETRO, EXCETO INDICAÇÃO CONTRÁRIA.
2 - AS CARACTERÍSTICAS TÉCNICAS DO PAINEL ESTÃO DESCRITAS NO DOCUMENTO FD-4400.12-6903-741-R1N-001.
3 - OS MATERIAIS DO PAINEL ESTÃO LISTADOS NO DOCUMENTO LI-4400.12-6903-700-R1N-002.
4 - O PAINEL NOVO PN-102 SERÁ INSTALADO DENTRO DA SALA REMOTA DO TERMINAL 1

LEGENDA

REV.	DESCRIÇÃO	DATA	EXEC.	VERIF.	APROV.
0	EMISSÃO ORIGINAL	08/11/2024	A.STEICK	T.CARNEIRO	L.PRADO

DE ACORDO COM A DI-1PBR-00337, AS INFORMAÇÕES DESTE DOCUMENTO SÃO DE PROPRIEDADE DA PETROBRAS, SENDO PROIBIDA A UTILIZAÇÃO FORA DA SUA FINALIDADE.
FORMULÁRIO PADRONIZADO PELA NORMA PETROBRAS N-381 - REV.M.

RAZÃO SOCIAL: RINA BRASIL SERVIÇOS TÉCNICOS LTDA
PROF.RESP.: LUIS VINICIUS PRADO — RUBRICA PROF.
Nº CONTRATO: 4600016549 — Nº CREA/CAU: 5071299592
Nº INTERNA: --- — PROGRAMA/VERSÃO: AUTOCAD 2024

PETROBRAS — TP/DDT/ENGDT/PPL/DPL/DP2

CLIENTE: TP/DDT/ENGDT/PPL/GPP/GP2
PROGRAMA: ADEQUAÇÃO CCO SISTEMA DE MEDIÇÃO OPERACIONAL - TERMINAL DE RIO GRANDE
ÁREA: UO-SUL/RS/TERIG
TÍTULO: DIMENSIONAL PAINEL NOVO - 4400.12-PN-102

AUTOCAD 2024	DESENHO	-
-	ESCALA: SEM ESCALA	FOLHA: 01 de 01
INTERNA		-

Nº DE-4400.12-6903-946-R1N-004

A1 - 841 x 594